P.I.T.®

Progressive Innovational Technology

EN PRODUCT PASSPORT
USER'S MANUAL

RU ПАСПОРТ ИЗДЕЛИЯ
ИНСТРУКЦИЯ ПОЛЬЗОВАТЕЛЯ

ELECTRIC LAWN MOWER
ЭЛЕКТРИЧЕСКАЯ ГАЗОНОКОСИЛКА

PLM37-C PLM40-C

PROGRESSIVE INNOVATIONAL TECHNOLOGY

ПРОГРЕССИВНЫЕ ИННОВАЦИОННЫЕ ТЕХНОЛОГИИ

GENERAL SAFETY PRECAUTIONS

1. Before cleaning, servicing, repairing, or if the power cord is tangled or damaged, be sure to unplug the power cord.
2. Each time, before using the mower, carefully read the instructions for use and maintenance in order to ensure the correct preparation of the machine for use and the correct application.
3. It is forbidden to work with the lawn mower to children, as well as to persons who are not familiar with this instruction. Follow the rules set by your local authority regarding age restrictions.
4. Unauthorized persons, especially children or animals, must not be within a radius of 6 meters from the mower's place of work.
5. The operator is responsible for damage or injury to unauthorized persons who are in the area of use of the mower.
6. Wear sturdy shoes and long tight pants. Do not wear sandals or other open shoes.
7. Carefully inspect the area where you will work, and remove all objects that could cause you damage or damage the mower (stones, metal objects, pieces of wood, etc.).
8. Do not use the electric lawnmower during rain or in high humidity. It is not recommended to use the mower if the grass is wet.
9. Every time before work, check for damage to all electrical connections and the extension cable, as well as the fastening of all rotating parts of the mower.
1O. Before use, check if the knife, knife holder, cutting edges of the knife are damaged. If the knife is damaged, it must be replaced. When replacing, use only original spare parts. Tighten all fasteners that are loose.
11. When operating the machine, the operator’s feet must be at a safe distance from the knife.
12. The control handle provides a safe distance for the operator.
13. Do not leave the machine connected to the network unattended.
14. Your electric lawnmower is equipped with a knife brake, and the rotation of the knife stops within 3 seconds after turning off the engine. For safety reasons, do not approach the knife until it stops completely.
15. If a foreign object enters the rotation zone of the knife, turn off the power and unplug the machine. Check the knife for possible damage.
16. Turn off the engine and unplug the cord before transporting the mower, or when moving to a new job.
17. Work in daylight or under appropriate artificial lighting.
18. When working on slopes, move along the slope, not up or down the slope.
19. Be especially careful when changing direction on slopes.
20. Be especially careful when turning the car and driving “towards you”.
21. It is forbidden to use the mower without protective devices - a deflector or grass catcher, or if they are damaged.
22. When starting the engine, keep a safe distance between your legs and the cutting knife.
23. Before servicing or cleaning robots, stop the engine and unplug the cable from the outlet.
24. Before removing the grass catcher, be sure to turn off the engine and wait for the knife to stop completely.
25. When starting the engine, do not stand behind the grass discharge hole.
26. If strong vibration occurs, stop the engine, unplug the cable from the mains, carefully inspect the machine. Strong vibration is most often the result of any damage.
27. When servicing the knife or in the vicinity, observe the appropriate safety precautions. The use of protective gloves is mandatory.
28. Do not use sharp objects to clean the cabinet. Before cleaning, be sure to unplug the mower.
29. The basis of safety is the timely identification and replacement of damaged parts. Use only original spare parts recommended by the manufacturer.
30. Periodically monitor the state of attachment of the knife.
31. Regularly monitor the condition of the mowing knife. Knife replacement, as well as lubrication and adjustment work, must be performed by service center specialists.
32. Make sure that the knife is sharp, if necessary, correct or sharpen it, observing the balance.
33. Store the power tool in a dry place out of the reach of children.

APPOINTMENT

Electric lawn mower is designed for mowing grass, mowing grass in gardens and vegetable gardens, and in small plots of land. This mower is intended for domestic use only and must be used strictly in accordance with the specified purpose.
The lawn mower is a technically sophisticated household product for which the warranty period is set, and refers to mobile means of small-scale mechanization.

SPECIFICATIONS

	PLM37-C	PLM40-C
Rated voltage	220 V	220 V
Rated frequency	50 Hz	50 Hz
Rated Power	1600 W	2000 W
Mowing width	370 mm	400 mm
Speed	3300 rpm	3200 rpm
Cutting height	25/38/51/65/75 mm	25/38/51/65/75 mm
Grass catcher capacity	35L	35L
Weight	10.5 kg	11.4 kg

Note:
Since products are constantly being improved, P.I.T. reserves the right to make changes to the specifications indicated here without prior notice.

CONTENTS OF DELIVERY

Electric lawn mower 1 pc.
Top handle 1 pc.
Lower handle stand 2 pcs.
Screw handle lock 2 pcs.
Wheel 4 pcs.
Grass catcher 1 pc.
Instruction manual 1 pc.

DECRYPTING THE DATE OF PRODUCTION OF THE PRODUCT

Date of manufacture of the product is encrypted in the serial number printed on the tool body. The first 2 digits indicate the year of manufacture, the next 2 digits - month and the following two digits – day.

No. 17 07 30 0395

Year month day

FEATURES

Unlike the gasoline version, electric models have lower noise, and their power and “power reserve” will be enough to process an area of up to 1.2 hectares. Instead of the electric option, you can take a cordless mower, which is not heard at all, but then every 45 minutes you have to take a forced break in order to put the device on recharge. And this is not entirely convenient. Electric lawn mowers are the best and best option both in price and in terms of parameters. It does not give harmful exhausts, and it will work as long as it will be plugged in. At least until the evening, unless, of course, there are no problems with electricity on the site.

EXTERNAL VIEW OF THE ELECTRIC LAWN MOWER

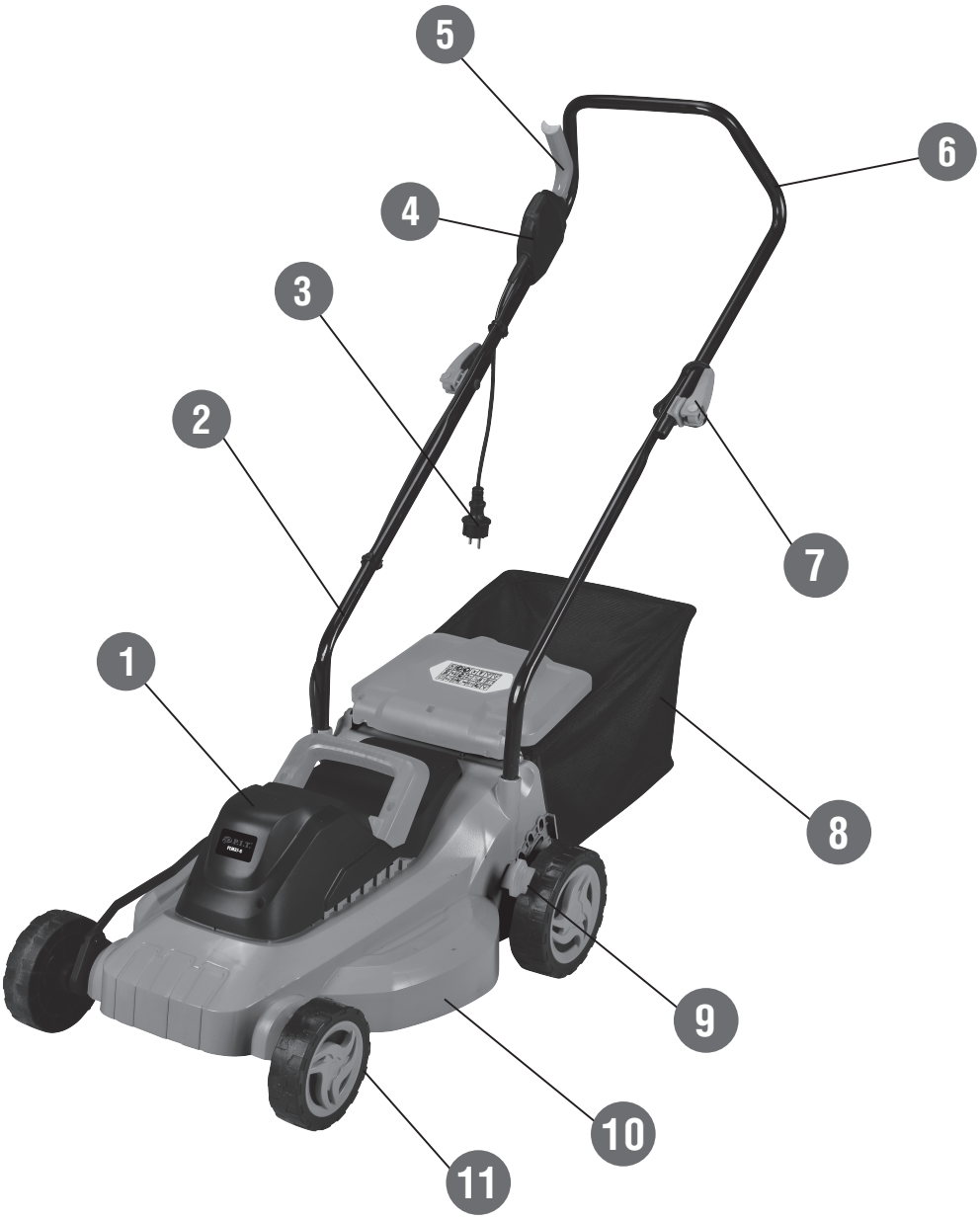

1. The casing of the electric motor
2. Lower arm stand
3. The power cord
4. Start lock key
5. Start lever
6. control handle
7. control arm fixator
8. Grass catcher
9. Cutting height adjustment knob
10. Mower housing
11. Wheel

HOW TO USE

Lawn mower assembly

1.Install the wheel with a locking pin.

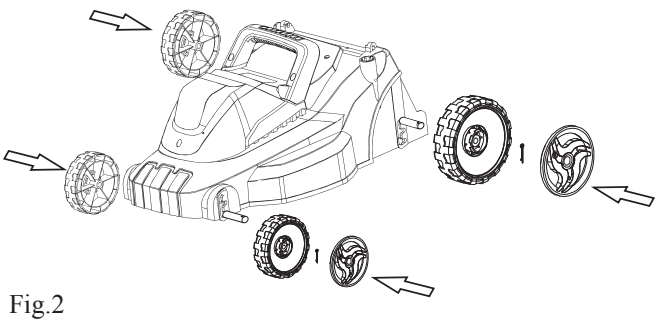

Fig.2

2. Install the handle and tighten the screws

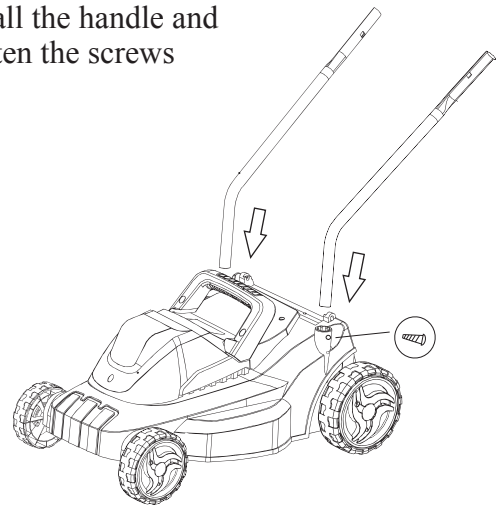

Fig.3

3.Install control handles and securely fasten

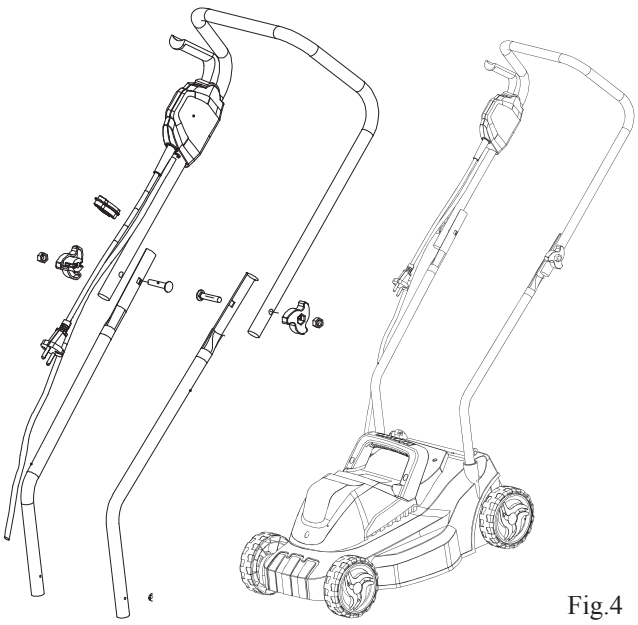

Fig.4

Grass catcher installation

- Insert the metal frame into the bag of the grass catcher.
- Using the tool, push the soft clips onto the frame until they are fully locked.
- Start from the long sides.
- Then lock the remaining sides.

To install a grass catcher on a lawn mower raise the deflector, set the grass catcher to grabs and release the deflector.

Fasten the grass catcher

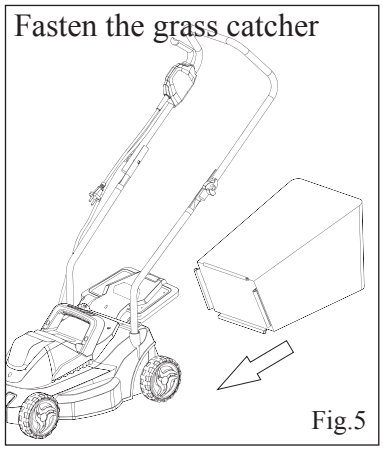

Fig.5

your lawnmower is ready to go!

Fig.6

Setting the cutting height

-Adjusting the cutting height is done by changing the position of the wheels.

-To do this, set the adjusting lever (9) to the desired position.

- Cutting height values are indicated on the body.

- Make sure that all wheels are mounted at the same height, otherwise grass mowing will be uneven.

Attaching / removing cutting knife

-Before removing the knife, turn off the lawnmower, unplug the power cord from the power outlet, and remove the grass catcher.

-Put the mower on its side.

-Put on protective gloves.

While holding the knife, using a wrench, disconnect the knife mounting bolt and remove the washer. Remove the old knife from the holder.

- Fasten the new knife with a bolt, placing a washer under it. It is necessary to pay attention that the knife is correctly oriented.

-Tighten the bolt firmly.

-It is recommended to replace a blunt cutting knife with a new one, and not sharpen it.

-After installing the knife, start the engine. Work a couple of minutes without load, to check the knife installation. If excessive vibration occurs, stop the engine immediately. Increased vibration is a sign of improper balancing and / or installation of the knife. Contact the service center to eliminate the causes of vibration.

MAINTENANCE

- It must be borne in mind that under certain difficult working conditions, cleaning, adjustment and replacement of parts should be carried out more often.

- To ensure maximum tool life and safe operation of the tool, it is recommended that you periodically contact the nearest service center for regular lubrication and maintenance, every full 100 500 hours or every six months.

- Damaged rubber cuffs must be replaced in a timely manner to prevent dirt from entering the tool.

- At the end of each season, it is recommended to carry out preventive maintenance of the product at an authorized service center.

- Every time before using the tool, carry out its external inspection and inspection.

WARRANTY SERVICE TERMS AND CONDITIONS

1. This warranty certificate is the only document confirming your right to free warranty service. Without presenting this certificate, claims will not be accepted. In case of loss or damage the warranty certificate is not restored.

2. The warranty period for the tool is 12 months from the date of sale, during the warranty period, customer service eliminates manufacturing defects free of charge and replaces parts that failed due to the manufacturer's fault. An equivalent serviceable tool is not provided for the period of warranty repair. Replaced parts become the property of the service. Company P.I.T. is not responsible for the harm that may be caused when working with power tools.

3. For warranty repair, the instrument is accepted clean, with the obligatory presence of properly executed documents: this warranty certificate, warranty sheet, with completely filled fields, the stamp of the trade organization and the signature of the buyer.

4. Warranty repair is not performed in the following cases:
- in the absence of the warranty certificate and the warranty sheet or their wrong design;
- in case of joint failure of the armature and stator of the electric motor, during charring or reflow of the primary winding of the transformer of the welding machine, charging or starting-charging device, when reflowing internal parts, burning electronic boards;
- if the warranty certificate or the warranty sheet does not belong to this power tool or does not conform to the sample set by the supplier;
- upon expiration of the guarantee;
- when trying to self-opening or repairing power tools outside the warranty workshop; making structural changes and lubrication of the tool during the warranty period, as evidenced, for example, by creases on the spline parts of the fastener of body parts.
- when using a power tool for industrial or other purposes related to making a profit, as well as in the event of malfunctions related to instability of the electrical network parameters that exceed the standards established by GOST;
- in case of improper operation (the use of power tools for other purposes, installation on power tools not intended by the manufacturer of nozzles, accessories, etc .;
- in case of mechanical damage to the casing, power cord and damage caused by the effects of aggressive agents and high and low temperatures, ingress of foreign objects in the ventilation grilles of the power tool, as well as damage caused by improper storage (corrosion of metal parts);
- in case of natural wear of parts of the power tool, as a result of long-term operation (determined by signs of full or partial development of the resource, heavy pollution, rust on the outside and inside of the power tool, used lubricant in the gearbox);
- use of the tool for purposes not specified in the instruction manual.
- for mechanical damage to the instrument;
- in the event of damage due to non-compliance with the operating conditions provided for by the instruction (see chapter Safety Directions in the instruction).
- damage to the product due to non-compliance with the rules of storage and transportation.

Preventive maintenance of power tools (cleaning, washing, lubrication, replacement of anthers, piston and sealing rings) during the warranty period is a paid service.
The service life of the product is set by the manufacturer and is 2 years from the date of manufacture.
On the possible violations of the above conditions of warranty service, the owner is informed after the diagnosis in the service center.
The owner of the instrument trusts the diagnosis in the service center in his absence.
Do not operate the power tool when it shows signs of increased heat, sparking, and noise in the gear unit. To find out the causes of the malfunction, the buyer should contact the warranty workshop.
Malfunctions caused by the untimely replacement of the carbon brushes of the engine are eliminated at the buyer's expense.

5. The warranty does not apply to:
- replacement parts (accessories), for example: batteries, discs, knives, drills, borers, cartridges, chains, sprockets, collet clamps, tires, tension and attachment elements, trimmers heads, soles of grinding and belt machines, filters, etc. ,
- high-wear parts, for example: carbon brushes, drive belts, oil seals, protective covers, guide rollers, guides, rubber seals, bearings, timing belts and wheels, barrels, brake bands, ratchets and starter cables, piston rings, etc. Replacing them during the warranty period is a paid service;
- power cords, in case of damage to the insulation, the power cords must be replaced without the consent of the owner (the service is paid);
- tool case;
- saw blades;
- damages that are caused by the mismatch of the network parameters with the rated voltage specified in the instructions for use;
- self-repair or attempts to unauthorized changes in the design of the device;
- strong mechanical, electrical, chemical effects;
- ingress of aggressive and conductive liquids inside the apparatus, the presence of metallic dust / chips inside the apparatus
- strong internal pollution resulting in a malfunction.

P.I.T. WARRANTY CERTIFICATE

Product Name_____

Product Number □□□□□□□□□□□□

Serial Number □□□□□□□□□□□□□□

Sale Date _____

Trade Organization Name _____

Dear customer!

Thank you for purchasing the P.I.T tool, and we hope that you will be satisfied with your choice. In the process of manufacturing the P.I.T tools pass multilevel quality control, if nevertheless your product will need maintenance, please contact the authorized P.I.T service centers.

Attention!

When buying, ask a seller to check the completeness and operability of the tool, to fill out the Warranty Certificate, the Warranty Card (the boxes shall be filled out by a seller) and to affix the seal of the trade organization in the Guarantee Certificate and the Warranty Card.

Warranty

By this Warranty Certificate, P.I.T. company guarantees the absence of defects of the production nature.

In the event any of the above defects are detected during the warranty period, the specialized P.I.T. service centers shall repair the product and replace the defective spare parts free of charge.

The warranty period for P.I.T. electric machines is 12 months from the date of sale.

“The warranty maintenance terms acknowledged and accepted. The operability and completeness of the product are checked in my presence. No claims on quality and appearance.”

Buyer’s Signature_____ Surname (legibly) _____

Phone _____

ОБЩИЕ МЕРЫ БЕЗОПАСНОСТИ

1. Перед чисткой, обслуживанием, ремонтом, или же при запутывании или повреждении шнура питания обязательно вытяните вилку из розетки.
2. Каждый раз, перед использованием газонокосилки, внимательно перечитайте указания по использованию и обслуживанию с целью обеспечения правильной подготовки машины к работе и правильного применения.
3. Запрещена работа газонокосилкой детям, а также лицам, которые не ознакомлены с этой инструкцией. Придерживайтесь правил, установленных местными органами власти в отношении возрастных ограничений.
4. Посторонние лица, особенно дети или животные, не должны находиться в радиусе 6 метров от места работы газонокосилки.
5. Оператор ответственный за повреждения или травмы посторонних лиц, которые находятся в зоне использования газонокосилки.
6. Одевайте прочную обувь и длинные облегающие брюки. Не носите босоножки и прочую открытую обувь.
7. Внимательно осмотрите участок, на котором будете работать, и удалите все предметы, которые могут нанести вам повреждение или повредить газонокосилку (камни, металлические предметы, куски дерева и др.).
8. Не используйте электрическую газонокосилку во время дождя или при высокой влажности. Не рекомендуется применять газонокосилку, если трава влажная.
9. Каждый раз перед работой проверьте на предмет повреждений все электрические соединения и кабель удлинителя, а также крепление всех вращающихся частей газонокосилки.
10. Перед использованием проверьте, не поврежден ли нож, крепление ножа, режущие кромки ножа. В случае повреждения ножа необходима его замена. При замене используйте только оригинальные запасные части. Подтяните все элементы крепления, которые ослабились.
11. При работе машины ноги оператора должны находиться на безопасном расстоянии от ножа.
12. Ручка управления обеспечивает безопасное расстояние для оператора.
13. Не оставляйте подключенную к сети машину без надзора.
14. Ваша электрическая газонокосилка снабжена тормозом ножа, и вращение ножа останавливается в течение 3 секунд после выключения двигателя. В целях безопасности не подходите к ножу до полной его остановки.
15. При попадании инородного предмета в зону вращения ножа, выключите питание и отключите машину от сети. Проверьте нож на предмет возможных повреждений.
16. Выключайте двигатель и вынимайте вилку шнура из розетки перед транспортировкой газонокосилки, или при перемещении на новое место работы.
17. Работайте при дневном освещении или же при соответствующем искусственном освещении.
18. При работе на склонах двигайтесь вдоль склона, а не вверх или вниз по склону.
19. Будьте особенно внимательными при изменении направления движения на склонах.
20. Будьте особенно внимательными при поворотах машины и движения «на себя».
21. Запрещается использовать газонокосилку без защитных устройств – дефлектора или травосборника, или же при их повреждении.
22. При запуске двигателя сохраняйте безопасное расстояние ног от режущего ножа.
23. Перед роботами по обслуживанию или чистке остановите двигатель и вытяните вилку кабеля из розетки.
24. Перед снятием травосборника обязательно выключите двигатель и дождитесь полной остановки ножа.
25. При запуске двигателя не стойте позади отверстия для выброса травы.
26. При появлении сильной вибрации остановите двигатель, отключите кабель от сети, внимательно осмотрите машину. Сильная вибрация чаще всего является следствием какого–либо повреждения.
27. При работах по обслуживанию ножа или вблизи него, соблюдайте соответствующие меры безопасности. Обязательно использование защитных перчаток.
28. Не используйте для чистки корпуса острые предметы. Перед чисткой обязательно отключите газонокосилку от электросети.
29. Основой безопасности является своевременное выявление и замена поврежденных деталей. Используйте только оригинальные запчасти, рекомендованные производителем.
30. Периодически контролируйте состояние крепления ножа.
31. Регулярно контролируйте состояние режущего ножа газонокосилки. Замену ножа, как и работы по смазке и регулированию, должны выполнять специалисты сервисного центра.
32. Следите за тем, чтобы нож был острый, при необходимости подправляйте или затачивайте его, соблюдая балансировку.
33. Храните электроинструмент в сухом, недоступном для детей месте.

НАЗНАЧЕНИЕ

Электрическая газонокосилка предназначена для стрижки газонов, кошения травы в садах и огородах, и на небольших приусадебных участках. Данная газонокосилка предназначена только для бытового применения и должна использоваться строго в соответствии с указанным назначением.

Газонокосилка является технически сложным изделием бытового назначения на который установлен гарантийный срок, относится к мобильным средствам малой механизации.

ТЕХНИЧЕСКИЕ ХАРАКТЕРИСТИКИ

	PLM37-C	PLM40-C
Номинальное напряжение	220 В	220 В
Номинальная частота	50 Гц	50 Гц
Номинальная мощность	1600 Вт	2000 Вт
Ширина кошения	370 мм	400 мм
Число оборотов	3300 об/мин	3200 об/мин
Высота кошения	25/38/51/65/75 мм	25/38/51/65/75 мм
Объем травосборника	35 л	35 л
Вес	10.5 кг	11.4 кг

Примечание:
Так как изделия постоянно совершенствуются, P.I.T. оставляет за собой право на внесение изменений в указанные здесь технические характеристики без предварительного уведомления.

КОМПЛЕКТ ПОСТАВКИ

Газонокосилка электрическая 1 шт.
Рукоятка верхняя 1 шт.
Стойка рукоятки нижняя 2 шт.
Винт фиксатор рукоятки 2 шт.
Колесо 4 шт.
Травосборник 1 шт.
Инструкция по эксплуатации 1 шт.

РАСШИФРОВКА ДАТЫ ИЗГОТОВЛЕНИЯ ИЗДЕЛИЯ

Дата изготовления изделия зашифрована в серийном номере, напечатанном на корпусе инструмента. Первые 2 цифры обозначают год выпуска, следующие 2 цифры – месяц и следующие 2 цифры – день

ОСОБЕННОСТИ

В отличие от бензинового варианта, электрические модели обладают более низкой шумностью, а их мощности и «запаса хода» вполне хватит для обработки площади до 1,2 гектаров. Вместо электрического варианта можно взять аккумуляторную косилку, которую совсем не слышно, но тогда каждые 45 минут вам придется делать вынужденный перерыв, дабы поставить устройство на подзарядку. А это не совсем удобно. Газонокосилки электрические оптимальный и лучший вариант как по цене, так и по параметрам. Она не дает вредных выхлопов, а работать она будет ровно столько, сколько будет включена в розетку. Хоть до вечера, если, конечно, на участке нет проблем с электричеством.

ВНЕШНИЙ ВИД ГАЗОНОКОСИЛКИ ЭЛЕКТРИЧЕСКОЙ

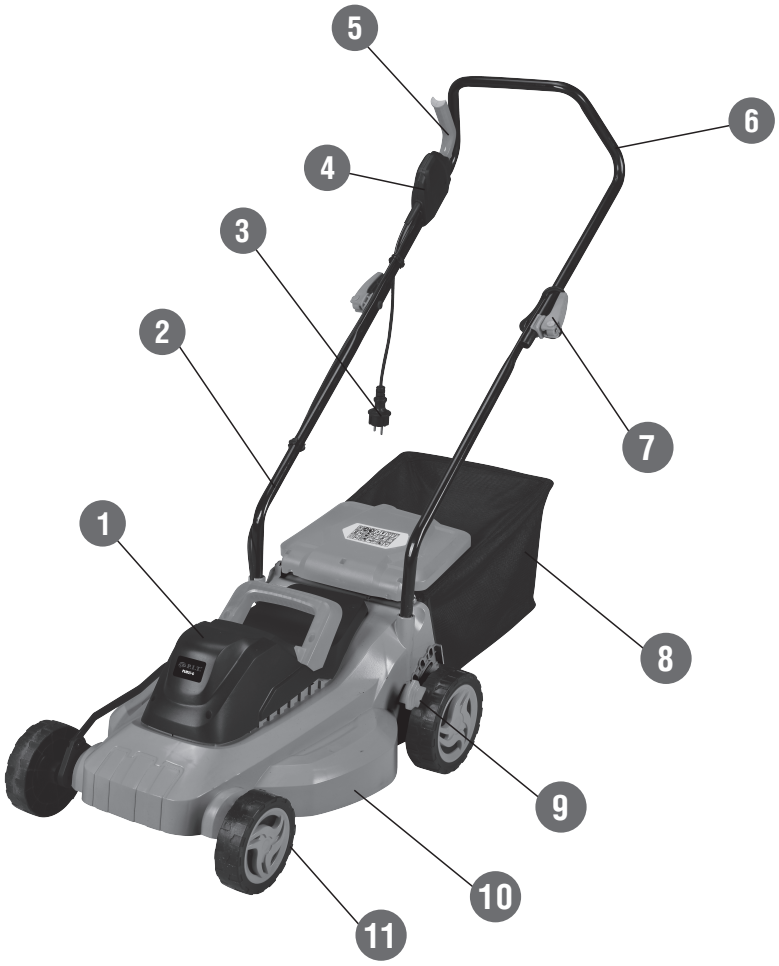

1. Кожух электродвигателя
2. Стойка рукоятки нижняя
3. Шнур сетевой
4. Клавиша блокировки пуска
5. Пусковой рычаг
6. Рукоятка управления
7. Фиксатор рукоятки управления
8. Травосборник
9. Ручка регулировки высоты скашивания
10. Корпус газонокосилки
11. Колесо

ПРАВИЛА ЭКСПЛУАТАЦИИ

Сборка газонокосилки

1. Установите колеса, зафиксируйте шплинтом

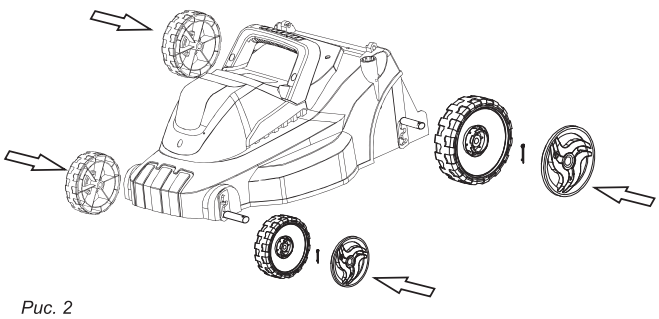

Рис. 2

2. Установите рукоятки и зафиксируйте винтом

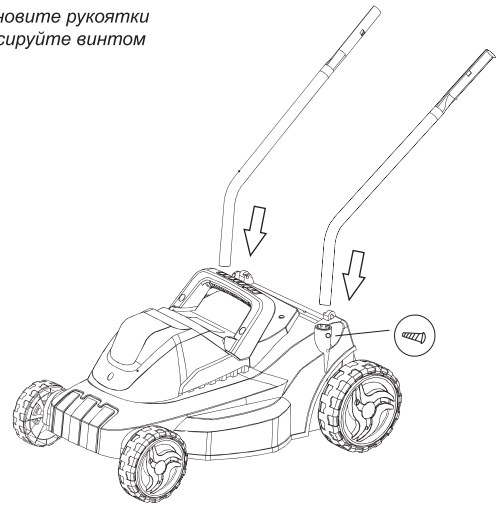

Рис. 3

3. Установите рукоятку управления и надежно закрепите

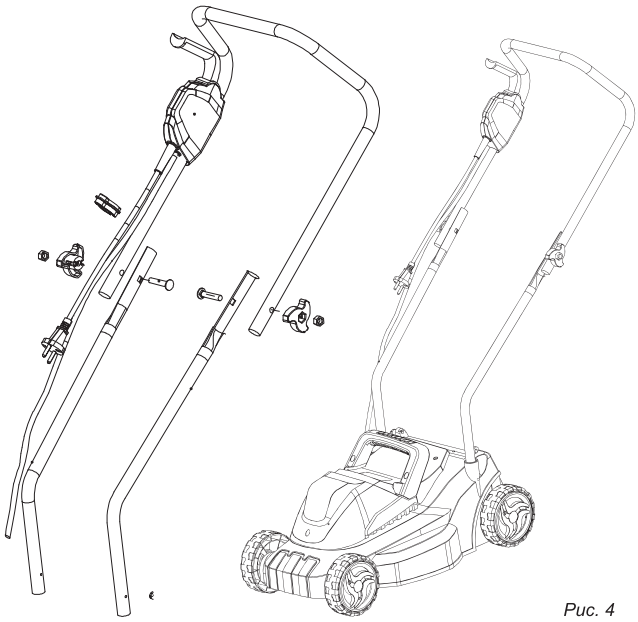

Рис. 4

Монтаж травосборника

– Вставьте металлическую раму в мешок травосборника.
– С помощью инструмента заведите мягкие фиксаторы на каркас до полной фиксации.
– Начните с длинных сторон.
– Потом зафиксируйте оставшиеся стороны.
Для установки травосборника на газонокосилку поднимите дефлектор, установите травосборник на захваты и отпустите дефлектор.

4. Закрепите травосборник

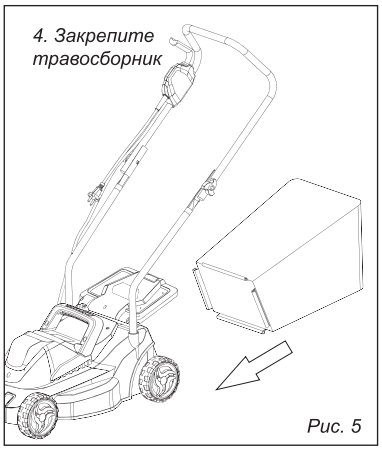

Рис. 5

Ваша косилка готова к работе!

Рис. 6

Установка высоты скашивания

–Регулировка высоты скашивания производится при помощи изменения положения колес.
–Для этого необходимо регулировочный рычаг(9) установить в желаемое положение.
–Значения высоты скашивания указаны на корпусе.
–Убедитесь, что все колеса установлены на одинаковой высоте, иначе скашивание травы будет неровным.

Установка/снятие режущего ножа

–Перед снятием ножа необходимо выключить газонокосилку, отключить вилку сетевого шнура из розетки питания, снять травосборник.
–Положите газонокосилку на бок.
–Наденьте защитные перчатки.
–Удерживая нож, с помощью гаечного ключа отсоедините болт крепления ножа и снимите шайбу.
–Удалите старый нож с держателя.
–Закрепите новый нож болтом, подложив под него шайбу. Необходимо обратить внимание, чтобы нож был правильно ориентирован.
–Крепко затяните болт.
–Рекомендуется заменять тупой режущий нож новым, а не затачивать его.
–После установки ножа, запустите двигатель. Поработайте пару минут без нагрузки, для проверки установки ножа. При возникновении повышенной вибрации немедленно остановить двигатель. Повышенный уровень вибрации является признаком неправильной балансировки и/или установки ножа. Обратитесь в сервисный центр, для устранения причин вибрации.

ТЕХНИЧЕСКОЕ ОБСЛУЖИВАНИЕ

– Нужно учитывать, что при определенных тяжелых условиях работы очистка, регулировка и замена деталей должны осуществляться чаще.
– Чтобы обеспечить максимальный срок службы и безопасную эффективную работу инструмента, рекомендуется периодически обращаться в ближайший к вам сервисный центр для регулярной смазки и обслуживания, каждые полные 100–500 часов работы или каждые полгода.
– Поврежденные резиновые манжеты должны быть своевременно заменены, чтобы избежать попадания грязи внутрь инструмента.
– В конце каждого сезона рекомендуется проводить профилактическое техническое обслуживание изделия в уполномоченном сервисном центре.
– Каждый раз перед использованием инструмента, производите его наружный осмотр и проверку.

УСЛОВИЯ ГАРАНТИЙНОГО ОБСЛУЖИВАНИЯ

1. Настоящее гарантийное свидетельство является единственным документом, подтверждающим Ваше право на бесплатное гарантийное обслуживание. Без предъявления данного свидетельства претензии не принимаются. В случае утери или порчи гарантийное свидетельство не восстанавливается.
2. Гарантийный срок на электроинструмент составляет 12 месяцев со дня продажи, в течение гарантийного срока сервисная служба бесплатно устраняет производственные дефекты и производит замену деталей, вышедших из строя по вине изготовителя. На период гарантийного ремонта эквивалентный исправный инструмент не предоставляется. Заменяемые детали переходят в собственность служб сервиса.
Компания P.I.T. не несет ответственности за вред, который может быть причинен при работе с электроинструментом.
3. В гарантийный ремонт инструмент принимается в чистом виде, при обязательном наличие надлежащим образом оформленных документов: настоящего гарантийного свидетельства, гарантийного талона, с полностью заполненными полями, штампом торговой организации и подписью покупателя.
4. Гарантийный ремонт не производится в следующих случаях:
–при отсутствии гарантийного свидетельства и гарантийного талона или неправильном их оформлении;
–при совместном выходе из строя якоря и статора электродвигателя, при обугливании или оплавлении первичной обмотки трансформатора сварочного аппарата, зарядного или пуско–зарядного устройства, при оплавлении внутренних деталей, прожиге электронных плат;
–если гарантийное свидетельство или талон не принадлежат данному электроинструменту или не соответствует установленному поставщиком образцу;
–по истечении срока гарантии;
–при попытках самостоятельного вскрытия или ремонта электроинструмента вне гарантийной мастерской; внесения конструктивных изменений и смазки инструмента в гарантийный период, о чем свидетельствуют, например, заломы на шлицевых частях крепежа корпусных деталей.
–при использовании электроинструмента в производственных или иных целях, связанных с получением прибыли, а также – при возникновении неисправностей связанных с нестабильностью параметров электросети, превышающих нормы, установленные ГОСТ;
–при неправильной эксплуатации (использование электроинструмента не по назначению, установки на электроинструмент не предназначенных заводом–изготовителем насадок, дополнительных приспособлений и т.п.;
–при механических повреждениях корпуса, сетевого шнура и при повреждениях, вызванных воздействиями агрессивных средств и высоких и низких температур, попадании инородных предметов в вентиляционные решетки электроинструмента, а также при повреждениях, наступивших в результате неправильного хранения(коррозия металлических частей);
–при естественном износе деталей электроинструмента, в результате длительной эксплуатации(определяется по признакам полной или частичной выработки ресурса, сильного загрязнения, ржавчины снаружи и внутри электроинструмента, отработанной смазки в редукторе);
–использование инструмента не по назначению, указанному в инструкции по эксплуатации.
–при механических повреждениях инструмента;
–при возникновении повреждений в связи с несоблюдением предусмотренных инструкцией условий эксплуатации(см. главу Указание по технике безопасности в инструкции).
–повреждение изделия вследствие несоблюдения правил хранения и транспортировки.
Профилактическое обслуживание электроинструмента (чистка, промывка, смазка, замена пыльников, поршневых и уплотнительных колец) в гарантийный период является платной услугой.
Срок службы изделия установлен производителем и составляет 2 года со дня изготовления.
О возможных нарушениях, изложенных выше условий гарантийного обслуживания, владельцу сообщается после проведения диагностики в сервисном центре.
Владелец инструмента доверяет проведение диагностики в сервисном центре в свое отсутствие.
Запрещается эксплуатация электроинструмента при проявлении признаков повышенного нагрева, искрения, а также шума в редукторной части. Для выяснения причин неисправности покупателю следует обратиться в гарантийную мастерскую.
Неисправности, вызванные несвоевременной заменой угольных щеток двигателя, устраняются за счет покупателя.
5. Гарантия не распространяется на:
–сменные принадлежности (аксессуары и оснастка), например: аккумуляторы, диски, ножи, сверла, буры, патроны, цепи, звездочки, цанговые зажимы, шины, элементы натяжения и крепления, головки триммеров, подошвы шлифовальных и ленточных машин, фильтры и т.п.,
–быстроизнашивающиеся детали, например: угольные щетки, приводные ремни, сальники, защитные кожухи, направляющие ролики, направляющие, резиновые уплотнения, подшипники, зубчатые ремни и колеса, стволы, ленты тормоза, храповики и тросы стартеров, поршневые кольца и т.п. Замена их в течении гарантийного срока является платной услугой;
–шнуры питания, в случае повреждения изоляции, шнуры питания подлежат обязательной замене без согласия владельца (услуга платная);
–корпуса инструмента;
–пильные полотна;
–повреждений, которые вызваны несоответствием параметров сети номинальному напряжению, указанному в инструкции по применению;
–самостоятельного ремонта или попыток самовольного внесения изменений в конструкцию аппарата;
–сильного механического, электротехнического, химического воздействия;
–попадания внутрь аппарата агрессивных и токопроводящих жидкостей, наличие внутри аппарата металлической пыли / стружки
–сильное внутреннее загрязнение, повлекшее за собой неисправность.

ГАРАНТИЙНОЕ СВИДЕТЕЛЬСТВО НА ИНСТРУМЕНТ P.I.T.

Наименование изделия_____
Артикул изделия □□□□□□□□□□□□
Серийный номер □□□□□□□□□□□□□□
Дата продажи «__» _____
Наименование торговой организации_____

М.П.

Уважаемый покупатель!
Благодарим Вас за покупку инструмента P.I.T. и надеемся, что Вы останетесь довольны своим выбором. В процессе производства инструменты P.I.T. проходят многоуровневый контроль качества, если тем не менее Ваше изделие будет нуждаться в обслуживании, просим Вас обращаться в авторизированные сервисные центры P.I.T.

Внимание!
При покупке требуйте у продавца проверки комплектности и работоспособности инструмента, заполнение гарантийного свидетельства, гарантийного талона(графы заполняются продавцом) и простановки печати торговой организации в гарантийном свидетельстве и гарантийном талоне.

Гарантия
На основании данного гарантийного свидетельства компания P.I.T. гарантирует отсутствие дефектов производственного характера.

Если в течении гарантийного срока в Вашем изделии тем не менее обнаружатся указанные дефекты, специализированные сервисные центры P.I.T. бесплатно отремонтируют изделие и заменят дефектные запасные части.
Гарантийный срок на электроинструменты P.I.T. составляет 12 месяцев со дня продажи.

«С условиями гарантийного обслуживания ознакомлен(а). Работоспособность и комплектность изделия проверены в моем присутствии. Претензий к качеству и внешнему виду не имею».

Подпись покупателя_____ Фамилия(разборчиво)_____

Телефон_____

P.I.T. WARRANTY SHEET

Name _____
Serial number _____
The date of sale 201_____
The date of receipt of the repair 201_____

P.I.T.

Name _____
Serial number _____
Date of sale "" _____
(Filled by seller)

Seal is here

WARRANTY REPAIR CARD
date of acceptance for repair ____201_____ .
Application for repair _____
Customer _____
Telephone (address) _____
The reason for petition _____
Tool checked in my presence _____
(The order is filled in the service center) (signature)

Seal is here

Name _____
Serial number _____
The date of sale 201_____
The date of receipt of the repair 201_____

P.I.T.

Name _____
Serial number _____
Date of sale "" _____
(Filled by seller)

Seal is here

WARRANTY REPAIR CARD
date of acceptance for repair ____201_____ .
Application for repair _____
Customer _____
Telephone (address) _____
The reason for petition _____
Tool checked in my presence _____
(The order is filled in the service center) (signature)

Seal is here

Name _____
Serial number _____
The date of sale 201_____
The date of receipt of the repair 201_____

P.I.T.

Name _____
Serial number _____
Date of sale "" _____
(Filled by seller)

Seal is here

WARRANTY REPAIR CARD
date of acceptance for repair ____201_____ .
Application for repair _____
Customer _____
Telephone (address) _____
The reason for petition _____
Tool checked in my presence _____
(The order is filled in the service center) (signature)

Seal is here

ГАРАНТИЙНЫЙ ТАЛОН P.I.T.

P.I.T.

Наименование_____
Серийный номер_____ М.П.
Дата продажи «__»_____201__г.
(Заполняется продавцом)

КАРТА ГАРАНТИЙНОГО РЕМОНТА __
Дата приема в ремонт __ _____ 201__г.
Заявка на ремонт _____
Заказчик _____
Телефон(адрес) _____
Причина обращения_____ М.П.
Дата получения из ремонта __ _____201_г.
Инструмент проверен в моем присутствии_____
(Заказ заполняется в сервисном центре) (подпись)

Наименование_____
Серийный номер_____
Дата продажи «__»_____201__г.
Дата получения из ремонта «__»_____201_г

P.I.T.

Наименование_____
Серийный номер_____ М.П.
Дата продажи «__»_____201__г.
(Заполняется продавцом)

КАРТА ГАРАНТИЙНОГО РЕМОНТА __
Дата приема в ремонт __ _____ 201__г.
Заявка на ремонт _____
Заказчик _____
Телефон(адрес) _____
Причина обращения_____ М.П.
Дата получения из ремонта __ _____201_г.
Инструмент проверен в моем присутствии_____
(Заказ заполняется в сервисном центре) (подпись)

Наименование_____
Серийный номер_____
Дата продажи «__»_____201__г.
Дата получения из ремонта «__»_____201_г

P.I.T.

Наименование_____
Серийный номер_____ М.П.
Дата продажи «__»_____201__г.
(Заполняется продавцом)

КАРТА ГАРАНТИЙНОГО РЕМОНТА __
Дата приема в ремонт __ _____ 201__г.
Заявка на ремонт _____
Заказчик _____
Телефон(адрес) _____
Причина обращения_____ М.П.
Дата получения из ремонта __ _____201_г.
Инструмент проверен в моем присутствии_____
(Заказ заполняется в сервисном центре) (подпись)

Наименование_____
Серийный номер_____
Дата продажи «__»_____201__г.
Дата получения из ремонта «__»_____201_г

P.I.T. WARRANTY SHEET / ГАРАНТИЙНЫЙ ТАЛОН P.I.T.

SCHEME / СХЕМА

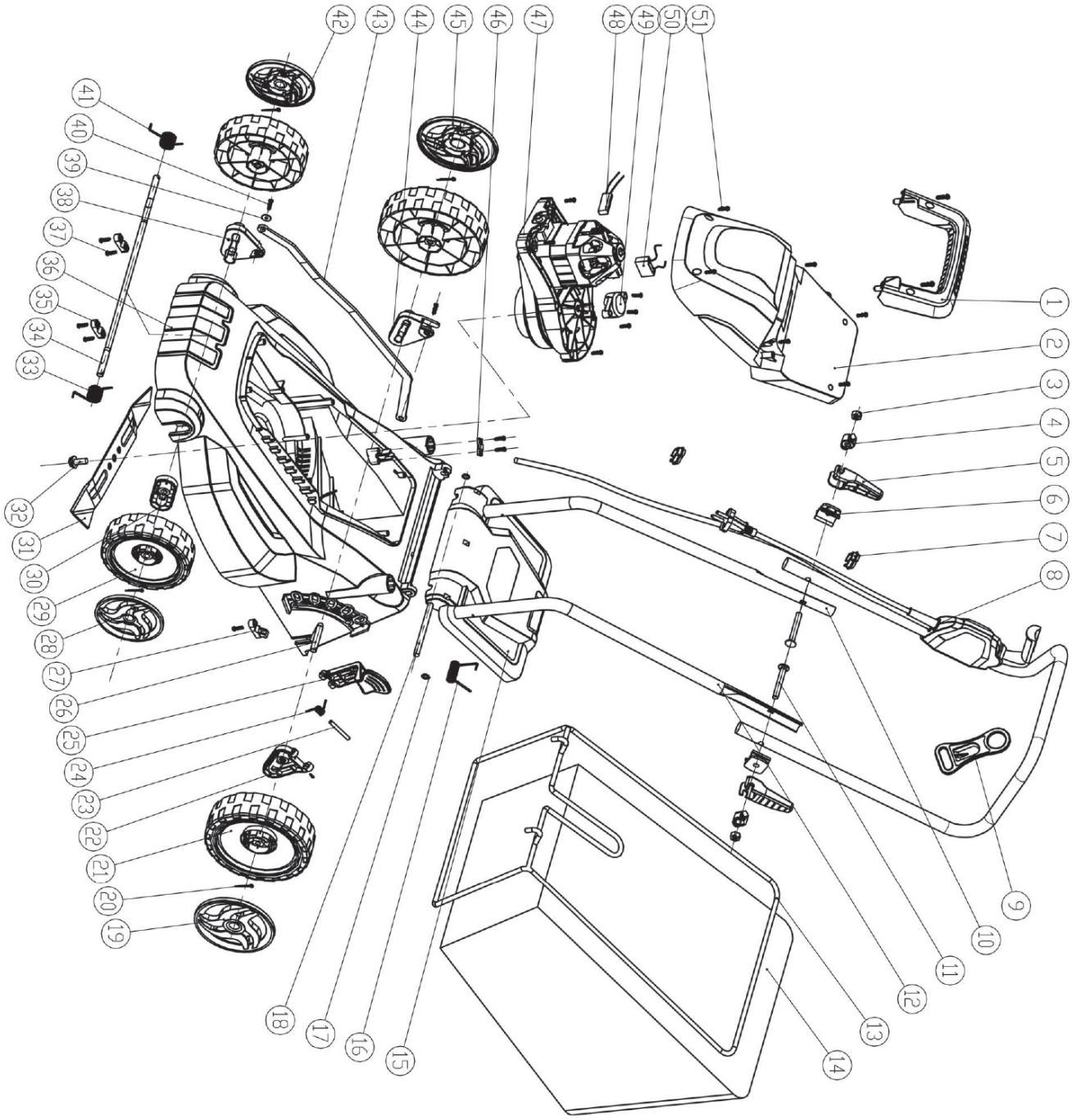

SCHEME / СХЕМА

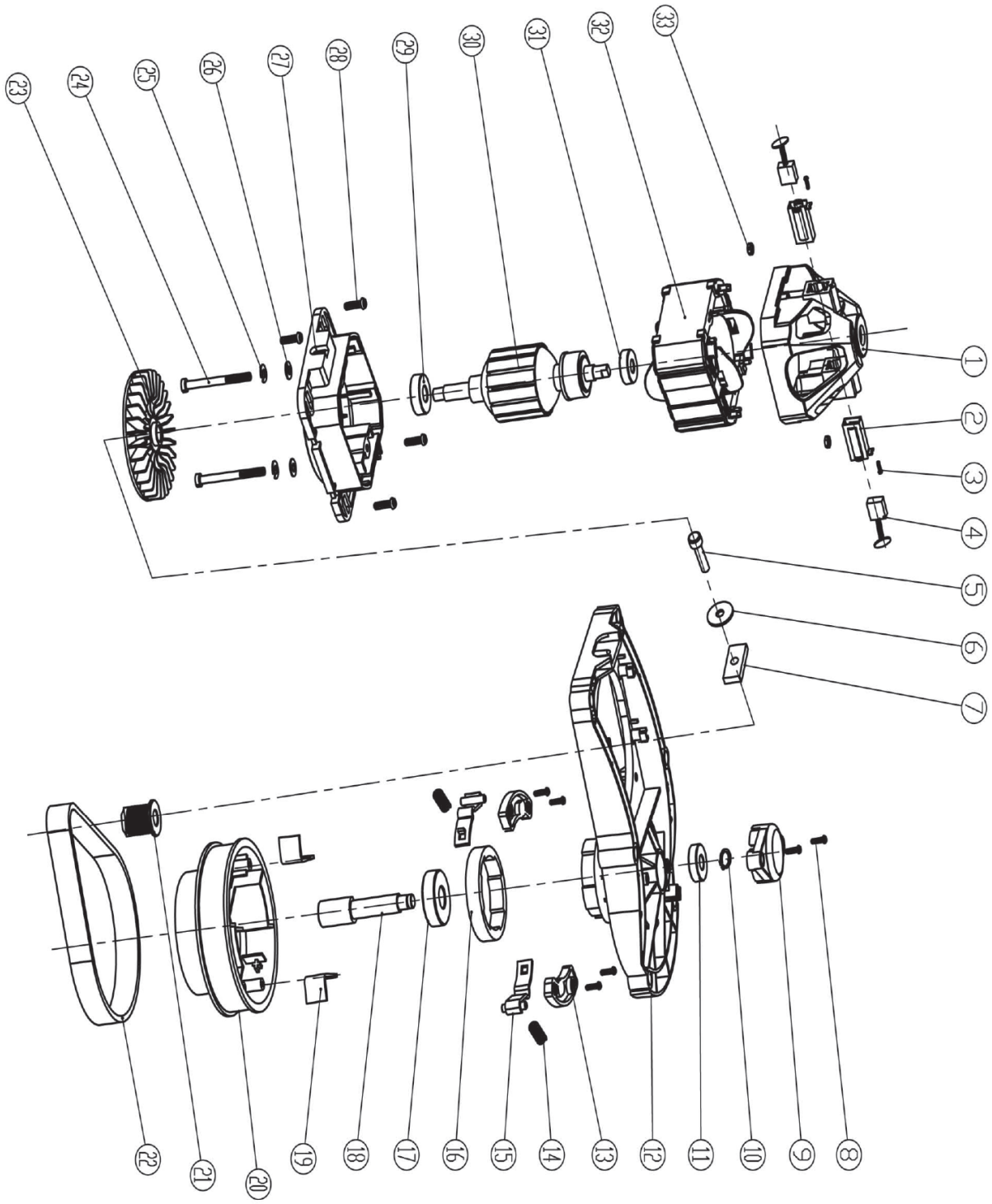

SCHEME / СХЕМА

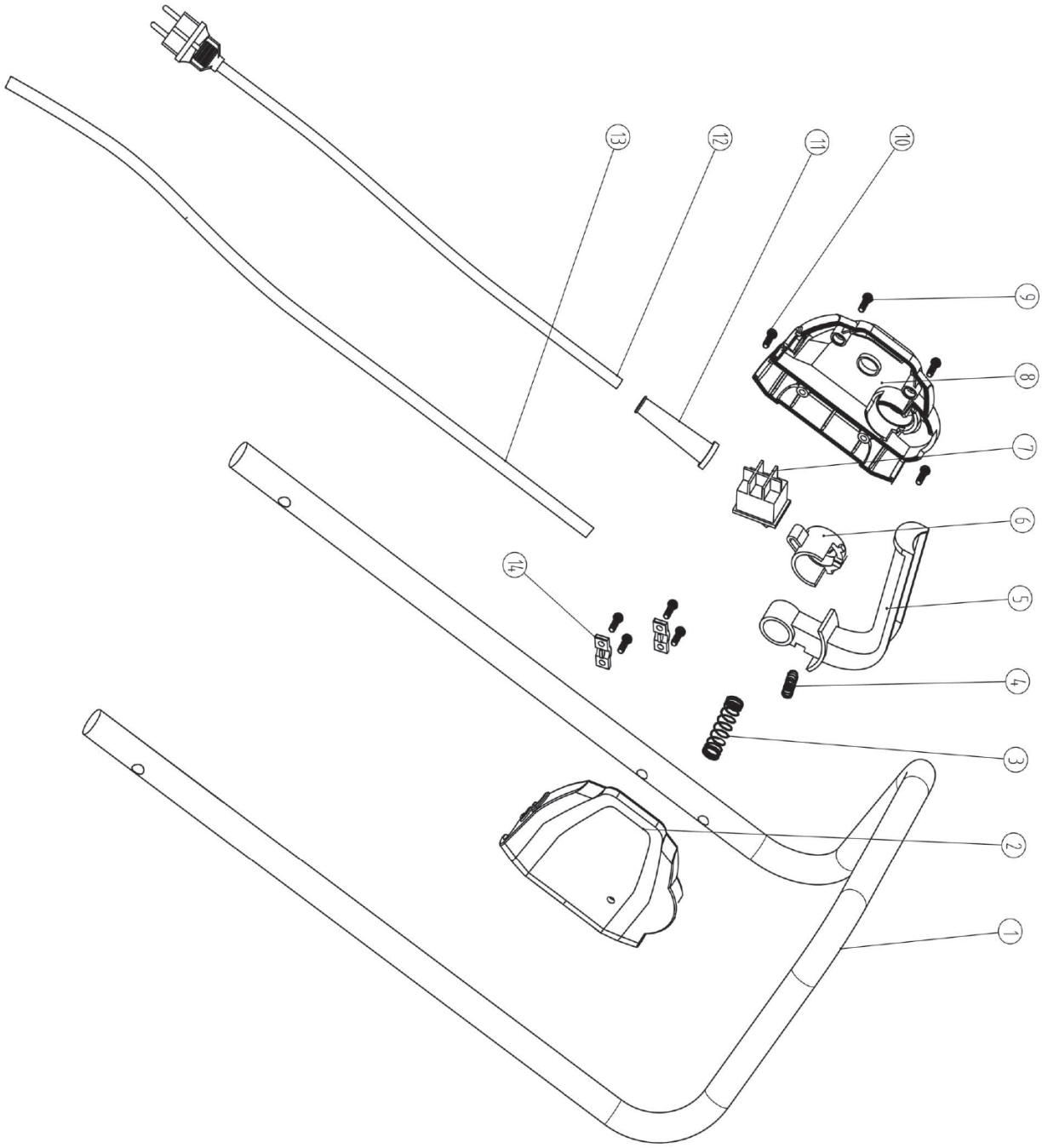

P.I.T.®
Progressive Innovational Technology

Поставщик / производитель: Xinjiang Longbo Industrial Co., Ltd./Синзянь Лонгбо Индастриал Ко., Лтд.
Адрес производства: Rm. 602, 6th Floor, No. 531, Weixing Road, Economic And Technological Development Zone, Urumqi, Xinjiang, China / Оф.602, 6 этаж, №531, Вейшинг Роад, Экономик Энд Технолоджикал Девелопмент Зон, Урумчи, Синзянь, Китай
Импортер/ организация, уполномоченная принимать претензии: ООО «Турбо-Тулс»
Юридический адрес: 614058, Пермский край, г. Пермь, ул. Фоминская, 36
info@pittools.ru
Сделано в КНР / Made in China

www.pit–tools.com